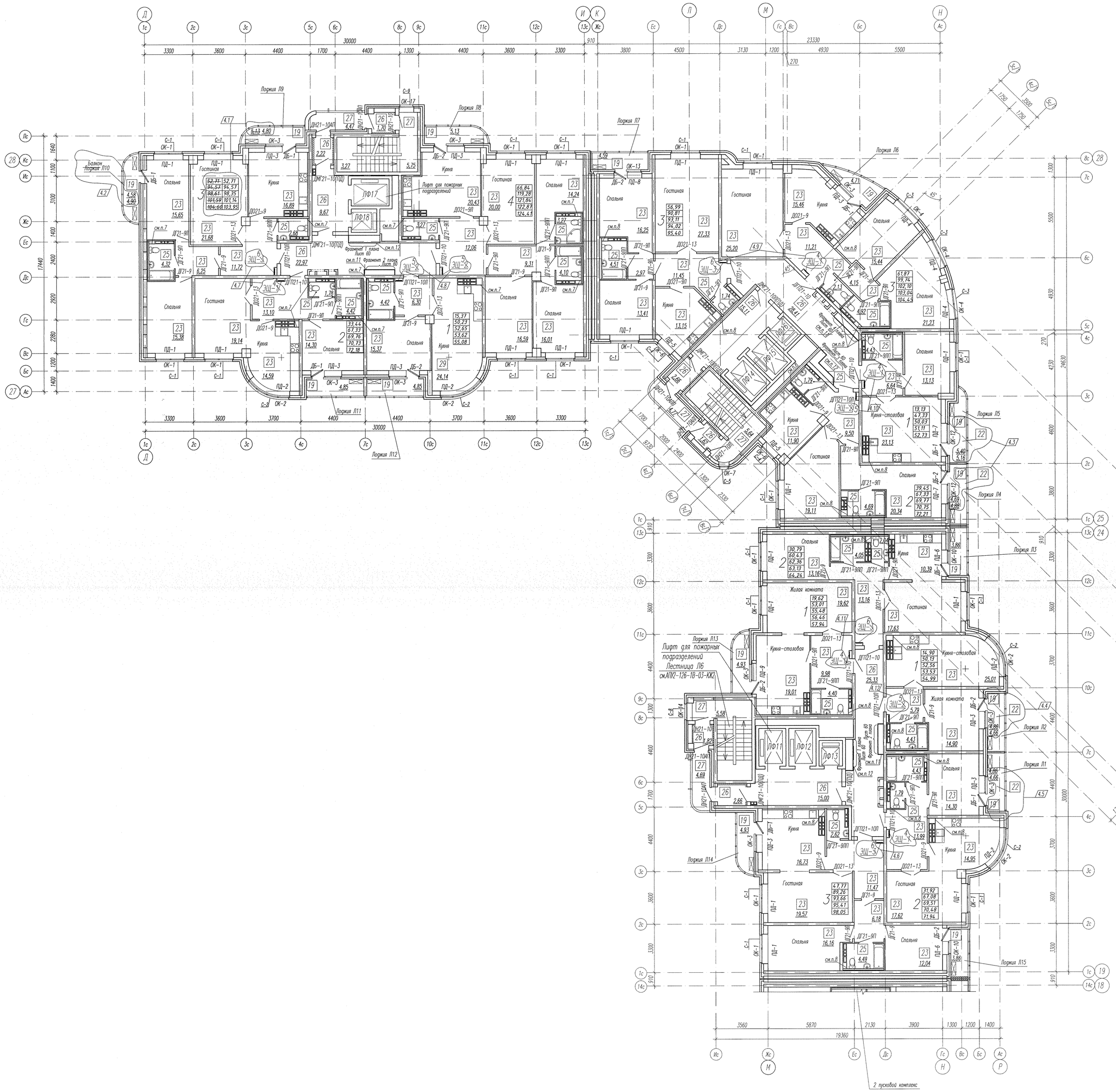

Компоновочная схема

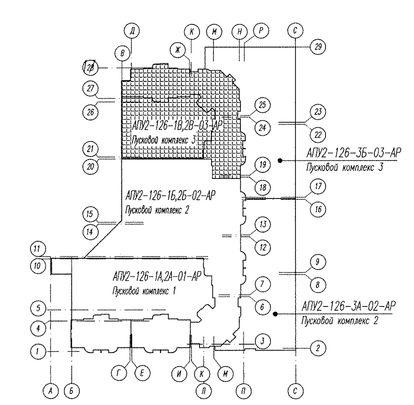

УСЛОВНЫЕ ОБОЗНАЧЕНИЯ:

- перегородки из блоков силикатных полнотелых с пазогребневыми элементами
- несущие монолитные железобетонные стены
- зашивка ГВЛ по каркасу ТИГИ KNAUF
- 39,72 – жилая площадь квартиры
- 58,60 – общая площадь квартиры без лоджии и балкона
- 59,49 – общая площадь квартиры с лоджией и балконом (с коэффициентом – лоджия 0,5)
- 60,68 – общая площадь квартиры с лоджией и балконом (с коэффициентом – лоджия 0,7)
- 61,57 – общая площадь квартиры с лоджией и балконом (с коэффициентом 1)
- 14 – тип пола
- Л1 – вид лоджии
- место установки кондиционеров

1. Квартирный план 15...17 этажей см. лист 13.
2. Экспликацию полов см. лист 43, Ведомость отделки помещений см. лист 60.
3. Схема заполнения оконных проемов и спецификацию элементов заполнения оконных и дверных проемов см. лист 59.
4. Утепление стен тамбуров выполнить по узлу 10 на листе 50 минплитой плотностью 45кг/м3, с последующей зашивкой листами ГВЛ толщиной 12мм в 2 слоя по каркасу ТИГИ KNAUF. Элементы утепления тамбуров учтены в спецификации элементов утепления внутренних стен и перекрытий, элементов исполнения ниш этажных и квартирных щитков, зашивки коммуникаций на листе 54.5Ав
5. Ниши для этажных электрощитков выполнить в перегородках из силикатного кирпича производства SMeL с квартирами – из ГВЛ толщиной 12мм в 1 слой по каркасу KNAUF, схемы см. лист 35. Установить щит этажный ЩЭ-1. Щитки этажные ЩЭ-1 учтены в спецификации элементов заполнения оконных и дверных проемов. лист 59.
6. Схема расположения элементов лоджий Л11...Л15 см. листов 46,47.
7. В указанном месте стояки ВК на 15 этаже зашить листами ГВЛ по каркасу ТИГИ KNAUF с устройством отверстия 300х400(h), над на высоте 900 мм от пола (уточнить по месту) с последующей установкой люка ЛКМ1. Люки ЛКМ1 учтены в спецификации элементов заполнения оконных и дверных проемов на листе 59.
8. В указанном месте стояки ВК на 16 этаже зашить листами ГВЛ по каркасу ТИГИ KNAUF с устройством отверстия 300х400(h), над на высоте 900 мм от пола (уточнить по месту) с последующей установкой люка ЛКМ1. Люки ЛКМ1 учтены в спецификации элементов заполнения оконных и дверных проемов на листе 59.
9. В лестничных клетках при установке окон ОК-7, ОК-14 и ОК-17 подоконные доски не устанавливать, вместо них выполнить откосы из цементно-песчаного раствора, поверхность заглаживать.
10. При установке оконных блоков ОК-3, ОК-10, ОК-12, ОК-13 слива не устанавливать, вместо них выполнить откосы из цементно-песчаного раствора, поверхность заглаживать.
11. Стояки коммуникаций ОВ в общих коридорах зашить листами ГВЛ толщиной 12мм в 2 слоя по каркасу ТИГИ KNAUF с последующей установкой ЩЭ2 ЩЭ-1, см. лист 60. Этажные щитки ЩЭ2 ЩЭ-1 учтены в спецификации элементов заполнения оконных и дверных проемов, лист 59.
12. Стояки ВК зашить листами ГВЛ в 2 слоя по каркасу ТИГИ KNAUF с устройством на 1 этаже отверстия 890х1600(h) 890х1610(h), над на высоте 300 мм от пола (уточнить по месту) с последующей установкой щита этажного ЩЭ2 ЩЭ-1. (Щиток ЩЭ2 ЩЭ-1) учтены в спецификации элементов заполнения оконных и дверных проемов на листе 59.

						АПУ2-126-1В,2В-03-АР	
4	14	-	104-13		05.13	Многоэтажный жилой дом с нежилыми помещениями, пристроенными магазинами, подземной автостоянкой в кронших улиц В. Марта-Машгородской- Сокольй в Чкаловском районе г. Екатеринбурга	
3	-	166.	59-13		03.13		
Изм.	Кол.уч.	Лист.	№док.	Подпись	Дата		
ГА. гр.		Земцова			03.13	Жилой дом 1В. Подземная автостоянка 2В. Пусковой комплекс 3	Стадия: Р; Лист: 41; Листов:
Н.контр.		Рыжкова					
Зав.груп.		Устюгова					
Разраб.		Снигирева				Отделочная плана 15..17 этажей.	3АО "Корпорация "Электромонтаж"
Проверил		Земцова					
Исполнил		Снигирева					

Копировал

Инв. N подл. | Подпись и дата | Взам. инв. N